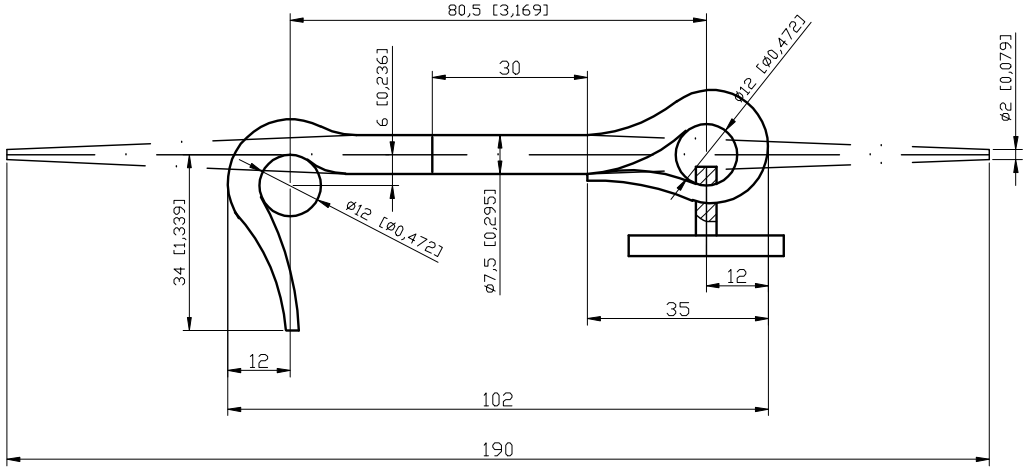

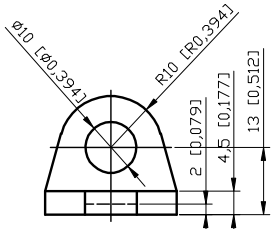

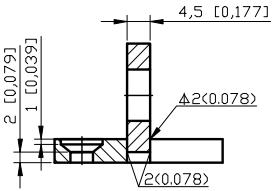

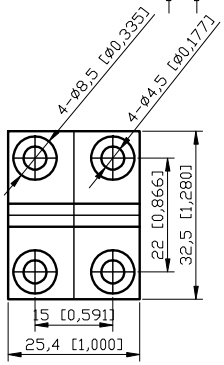

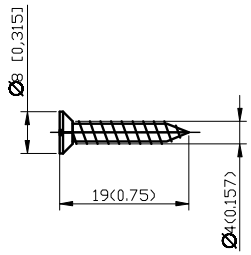

座=件

产品名称	4"抽孔钩钩及眼座	Description	HR/CR 4" Hook Latchand Eye
产品代号	HR-002-HL	P/N	HR-002-HL
材料	冷/抽孔钢	Material	HR/CR
表面处理	黑色喷塑	Finish	Black Powder Coat
铆钉数量	8/付+2	Fasteners Qty	8/PC
铆钉类型	#8十字沉头自攻螺钉3/4"不锈钢	Fasteners Type	#8-3/4" Countersunk
数量/套	2付	Qty/Set	2
重量/套	235克	Weight/Set	235g

INTERNATIONAL RESOURCES INC