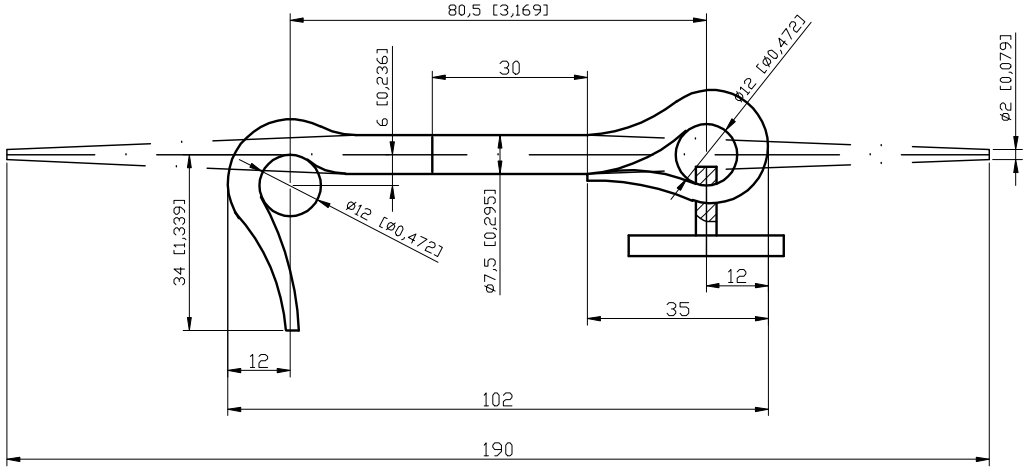

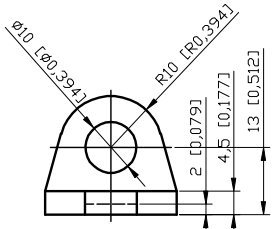

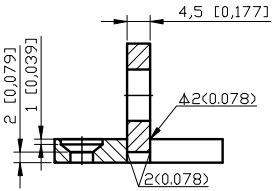

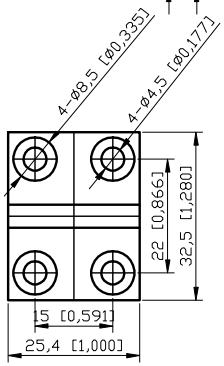

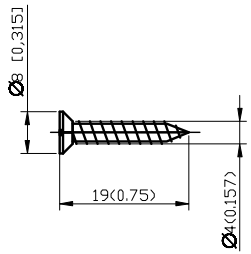

座=件

产品名称	4"不锈钢钩及眼座	Description	SS 4" Hook Latchand Eye
产品代号	SS-002-HL	P/N	SS-002-HL
材料	不锈钢	Material	Stainless steel
表面处理	黑色喷塑	Finish	Black Powder Coat
铆钉数量	8/付+2	Fasteners Qty	8/PC
铆钉类型	ø8十字沉头自攻螺钉3/4"不锈钢	Fasteners Type	#8-3/4" Countensunk
数量/套	2付	Qty/Set	2
重量/套	235克	Weight/Set	235g

INTERNATIONAL RESOURCES INC